插入式B型接线盒热电偶

型号：ZTB 500

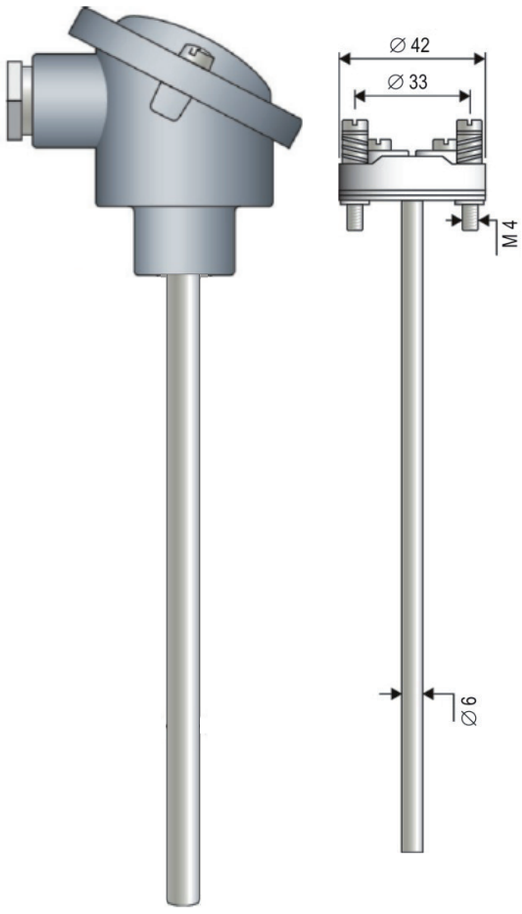

技术参数

热电偶	热电偶类型	正极	负极	标准
	Type K	NiCr	NiAl	IEC 584
	Type J	Fe	CuNi	IEC 584
	Type L	Fe	CuNi	DIN 43710
	Type T	Cu	CuNi	IEC 584
	Type N	NiCrSi	NiSi	IEC 584
	Type E	NiCr	CuNi	ICE 584
热电偶数	1或2			
精度	Class 1 DIN IEC 584			
绝缘材料	MgO			
保护管材料	不锈钢304 / 1.4301			
	不锈钢316L / 1.4404			
	高温钢/ inconel600			
	钛			
	哈氏合金			
	耐磨钢			
	聚四氟乙烯			
	刚玉			
保护管直径	6.0 mm 8.0 mm 9.0mm 11.0 mm 16.0 mm			
	其他直径可以定做			
保护管长度	按需定做			
保护管形式	直杆 （标准）			
	带孔			
	变径			
电气连接	M20*1.5			
输出	热电偶输出（标准）			
	4~20mA			
	4~20mA（HART协议）			
	0~10V			
	0~10V（HART协议）			
	其他输出需定制			
附件	卡套螺纹（规格尺寸，按要求定做，详见附表1）			
	活动法兰（规格尺寸，按要求定做，详见附表2）			