法兰式BUZH型接线盒热电阻
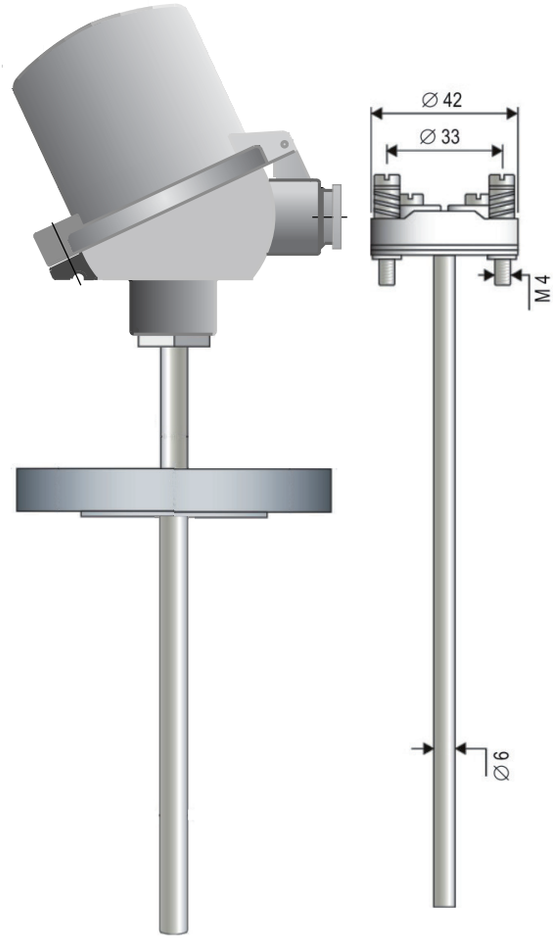
技术参数		型号：ZRB 860
铂电阻	铂电阻类型	标准
	PT100	IEC 751
	PT1000	IEC 751
元件数量	2	
精度	Class B	DIN IEC 751
	Class A	DIN IEC 751
	Class 1/3B	DIN IEC 751
	Class 1/10B	DIN IEC 751
测温范围	-200~300° C	
	-50~400° C（标准）	
	-50~600° C	
	-200~600° C	
传感器	两线制	
	三线制 （标准）	
	四线制	
绝缘材料	导热密封胶/ MgO	
保护管材料	不锈钢 304 / 1.4301 （标准）	
	不锈钢 316L / 1.4404	
	钛	
	哈氏合金	
	耐磨钢	
	聚四氟乙烯	
保护管直径	9.0mm 11.0 mm 16.0 mm	
	其他直径可以定做	
保护管长度	按需定做	
保护管形式	直杆 （标准）	
	带孔	
	变径	
电气连接	M20*1.5	
输出	热电阻输出（标准）	
	4~20mA/4~20mA（HART协议）	
	0~10V/0~10V（HART协议）	
	其他输出需定制	
支撑管(C)	50mm	
	70mm （标准）其他长度需定制	
	130mm	
法兰规格	规格尺寸，按要求定做，详见附表2