电阻输出型

技术参数

型号：ZRN 010
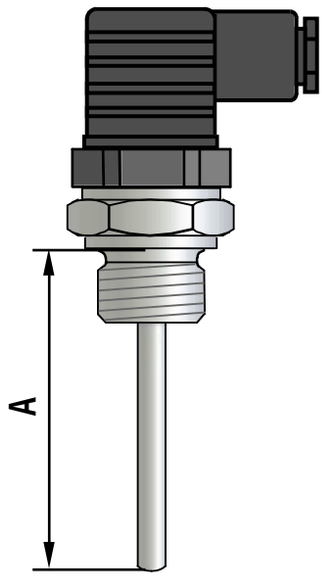
铂电阻	铂电阻类型	标准
	PT100	IEC 751
	PT1000	IEC 751
元件数量	1或2	
精度	Class B	DIN IEC 751
	Class A	DIN IEC 751
	Class 1/3B	DIN IEC 751
	Class 1/10B	DIN IEC 751
测温范围	-200~300° C	
	-50~400° C（标准）	
传感器	两线制	
	三线制 （标准）	
	四线制	
绝缘材料	导热密封胶	
保护管材料	不锈钢304 / 1.4301 （标准）	
	不锈钢316L / 1.4404	
保护管直径	6.0 mm 8.0 mm 9.0mm	
	其他直径可以定做	
保护管长度	按需定做	
保护管形式	直杆 （标准）	
	变径	
电气连接	PG11 （标准）	
	PG9	
防护等级	IP65	
螺纹规格	规格尺寸，按要求定做，详见附表1	
附件	安装护套，详见尺寸见附表2